08-078 Bride de tuyauterie soudable pour tube de 13 mm

Bride de tube soudable pour relier les tubes à la feuille, aux sacs, aux récipients, etc. 13 mm



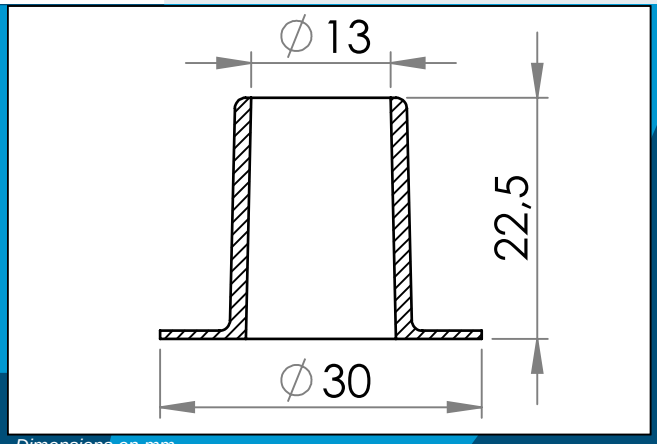

Dimensions en mm

Bride de tube soudable pour relier les tubes à la feuille, aux sacs, aux récipients, etc. 13 mm

Le matériau et la géométrie de la bride de tubage sont optimisés pour la soudure haute fréquence et ultrasonique. Les temps de soudure de 1,5 à 2 secondes sont typiques, en fonction du générateur HF utilisé et de l'épaisseur du matériau utilisé.

Soudable par haute fréquence avec électrode HF 07-400-0050

Matière:	PVC
Cond. standard:	1 x 3.000
Produits conenexes:	09-119, 09-219, 09-143

Pour toute autre couleur ou matière, merci de nous consulter.

Carmo A/S, Hoejvangen 19, DK-3060 Espergaerde, Denmark
T: +45 4912 2100, F: +45 4912 2199, E: denmark@carmo.dk
www.carmo.dk

Plus d'nformation https://www.carmo.dk/fr/composants-medicaux/bride-tuyauterie/08-078/
Toutes les dimensions géométriques et des informations fonctionnelles sont indicatives. (Sauf si les tolérances sont spécifiées).
Carmo est pas responsable des erreurs d'impression et de modifications techniques.
2026-11-26 10:58:24 UTC