05-646 Pontet en plastique, 23/25 mm

Un Pontet soudable HF polyvalent pour la fixation de cordes, sangles, crochets, mousquetons.



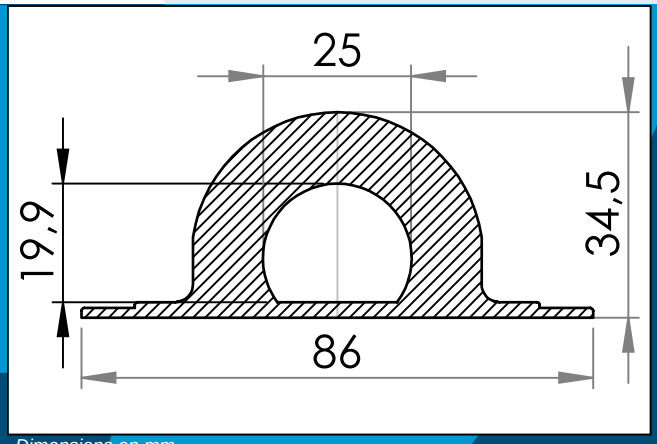

Dimensions en mm

Un Pontet soudable HF polyvalent pour la fixation de cordes, sangles, crochets, mousquetons. A utiliser seul ou co mme système de fixation avec œillet ovale 04-206.

Matière:	PVC, PVC/PUR
Cond. standard:	1 x 600
s'assemble:	Œillet en plastique ovale 13 × 51 mm
Produits conenexes:	05-446, 05-046

Pour toute autre couleur ou matière, merci de nous consulter.

Carmo A/S, Hoejvangen 19, DK-3060 Espergaerde, Denmark
T: +45 4912 2100, F: +45 4912 2199, E: denmark@carmo.dk
www.carmo.dk

Plus d'nformation https://www.carmo.dk/fr/composants-techniques/fixation/pontets/05-646/
Toutes les dimensions géométriques et des informations fonctionnelles sont indicatives. (Sauf si les tolérances sont spécifiées).
Carmo est pas responsable des erreurs d'impression et de modifications techniques.
2026-11-26 10:58:12 UTC