03-569 Capuchon HDPE robuste avec joint, 146 mm

Grand bouchon robuste avec joint torique. Peut être serré à la main ou par l'intermédiaire d'une tête hexagonale externe. Également vendu en ensemble (03-130) avec la buse 03-735



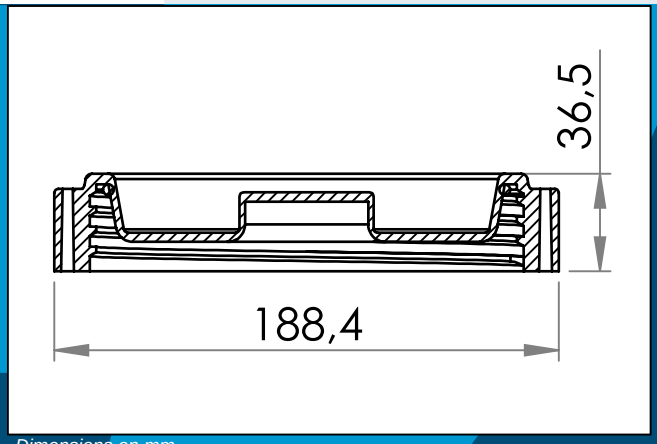

Dimensions en mm

Grand bouchon robuste avec joint torique. Peut être serré à la main ou par l'intermédiaire d'une tête hexagonale externe.
Généralement utilisé dans des conteneurs en PVC ou PVC/PUR pour le remplissage / vidange et l'inspection de fluides, poudres ou granulés à basse pression.

Matière:	PEHD+Rubber
Cond. standard:	1 x 70
s'assemble:	Goulot de remplissage en plastique, 146 mm

Pour toute autre couleur ou matière, merci de nous consulter.

Carmo A/S, Hoejvangen 19, DK-3060 Espergaerde, Denmark
T: +45 4912 2100, F: +45 4912 2199, E: denmark@carmo.dk
www.carmo.dk

Plus d'nformation https://www.carmo.dk/fr/composants-techniques/embases-bouchons/bouchons-plastique/03-569/
Toutes les dimensions géométriques et des informations fonctionnelles sont indicatives. (Sauf si les tolérances sont spécifiées).
Carmo est pas responsable des erreurs d'impression et de modifications techniques.
2026-11-23 10:00:36 UTC