02-031 Bouton pression plastique / PA, mâle

Bouton pression en nylon, partie mâle. Forme une connexion de clic réutilisable. Ensemble avec les pièces femelles correspondantes 02-331 et 02-431



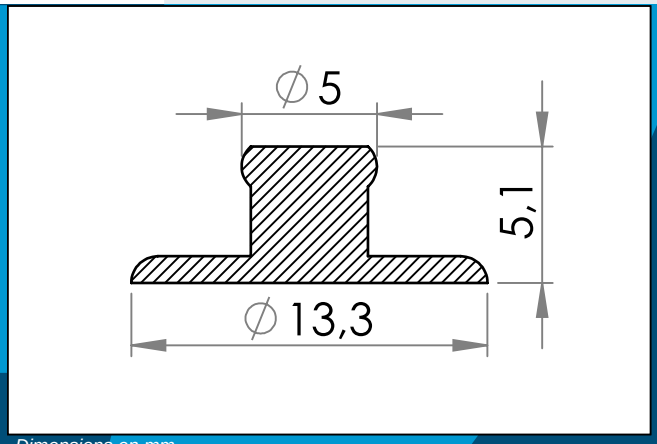

Dimensions en mm

Bouton pression en nylon - partie mâle. Convient aux pièces femelles correspondantes 02-331 et 02-431 en fonction de la force de fermeture nécessaire. Forme une connexion de clic réutilisable. Peut être ré-ouvert et réutilisé sans outils.

Matière:	PA
Cond. standard:	2 x 25.000
s'assemble:	Rondelle en PVC pour 02-031, Bouton pression PA, femelle (force de fermeture moyenne), Bouton pression PA / Nylon, femelle (force de fermeture lourde)

Pour toute autre couleur ou matière, merci de nous consulter.

Carmo A/S, Hoejvangen 19, DK-3060 Espergaerde, Denmark
T: +45 4912 2100, F: +45 4912 2199, E: denmark@carmo.dk
www.carmo.dk

Plus d'nformation https://www.carmo.dk/fr/composants-techniques/boutons/boutons-pression/02-031/
Toutes les dimensions géométriques et des informations fonctionnelles sont indicatives. (Sauf si les tolérances sont spécifiées).
Carmo est pas responsable des erreurs d'impression et de modifications techniques.
2026-11-24 01:51:53 UTC