09-219 Kunststoff Schlauchanschluß, Gerader für 6 mm Schlauch

Gerader, kleiner schweißbarer Schlauchanschluß fur Montage und Verbindung von Rohren mit Beuteln, Behältern usw.



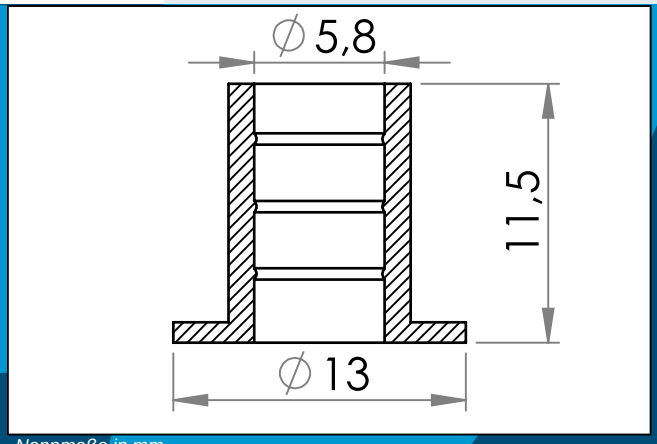

Nennmaße in mm

Gerader, kleiner schweißbarer Schlauchanschluß fzur Montage und Verbindung von Rohren mit Beuteln, Behältern usw.

Die 09-219 Kunststoff Schlauchanschlüße sind als PVC und Carmo's einmalige PVC/PUR erhältlich. Carmo's einmalige PVC/PUR mit Beibehaltung der positiven Eigenschaften von PUR, aber bei einem niedrigerem Preis. Sichert außerdem optimale Bindung mit PUR-basierten Materialien bei Hochfrequenz schweißen und Ultraschallschweißen.

Materiale:	PVC, PVC/PUR
Verpackung:	4 x 5.000
Verwandte Produkte:	09-119, 08-078, 09-143, 09-212

Sie interessieren sich für andere Farben oder Materialien? Rufen Sie uns an und fordern Sie ein Angebot !

Carmo A/S, Hoejvangen 19, DK-3060 Espergaerde, Denmark
T: +45 4912 2100, F: +45 4912 2199, E: denmark@carmo.dk
www.carmo.dk

Details https://www.carmo.dk/de/medizinische-komponenten/schlauchanschlusse/09-219/
Alle geometrischen Abmessungen und funktionelle Informationen sind Richtwerte. (Es sei denn, Toleranzen sind angegeben).
Carmo ist nicht verantwortlich für Irrtümer und technische Änderungen vorbehalten.
2026-11-26 10:53:27 UTC