09-119 Schlauchanschluß, Gerader für 10 mm Schlauch

Gerader, schweißbarer Schlauchanschluß für vielfältige Einsatzmöglichkeiten.



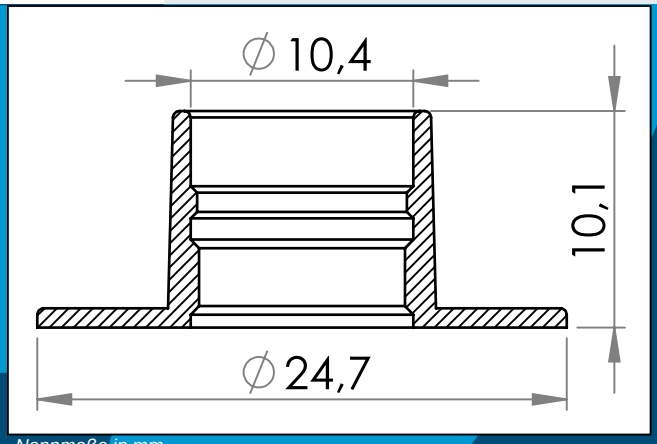

Nennmaße in mm

Gerader, schweißbarer Kunststoff Schlauchanschluß für vielfältige Einsatzmöglichkeiten.

Auch als PEHD und Carmo's einmalige PVC/PUR erhältlich. Carmo's einmalige PVC/PUR mit Beibehaltung der positiven Eigenschaften von PUR, aber bei einem niedrigerem Preis. Sichert außerdem optimale Bindung mit PUR-basierten Materialien bei HF Schweißen und Ultraschallschweißen.

Materiale:	PVC, PVC/PUR
Verpackung:	4 x 2.000
Verwandte Produkte:	09-219, 08-078, 09-143

Sie interessieren sich für andere Farben oder Materialien? Rufen Sie uns an und fordern Sie ein Angebot !

Carmo A/S, Hoejvangen 19, DK-3060 Espergaerde, Denmark
T: +45 4912 2100, F: +45 4912 2199, E: denmark@carmo.dk
www.carmo.dk

Details https://www.carmo.dk/de/medizinische-komponenten/schlauchanschlusse/09-119/
Alle geometrischen Abmessungen und funktionelle Informationen sind Richtwerte. (Es sei denn, Toleranzen sind angegeben).
Carmo ist nicht verantwortlich für Irrtümer und technische Änderungen vorbehalten.
2026-11-26 10:53:22 UTC