03-936 Kunststoff Schraubverschluß, mit Dichtung, 25 mm

Erhältlich mit oder ohne Dichtung 03-937. Eignet sich auch für den Einsatz 03-625, wenn in Verbindung mit versenktem Stutzen 03-628.



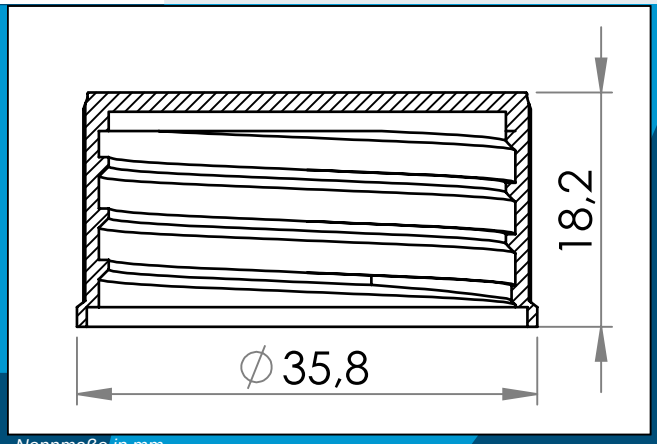

Nennmaße in mm

Kunststoff Schraubverschluß erhältlich mit oder ohne Dichtung 03-937. Eignet sich auch für den Einsatz 03-625, wenn in Verbindung mit versenktem Stutzen 03-628.

Materiale:	PEHD, PEHD+Foam
Verpackung:	1 x 2.000
Passt mit	PVC vorversenkter Kunststoff Schraubflansch, Kunststoff Schraubstutzen, 25 mm, Schaumdichtung, 25 mm für 03-936

Sie interessieren sich für andere Farben oder Materialien? Rufen Sie uns an und fordern Sie ein Angebot !

Carmo A/S, Hoejvangen 19, DK-3060 Espergaerde, Denmark
T: +45 4912 2100, F: +45 4912 2199, E: denmark@carmo.dk
www.carmo.dk

Details https://www.carmo.dk/de/technische-komponenten/kunststoff-verschluesse/schraubverschluss-schraubdeckel/03-936/
Alle geometrischen Abmessungen und funktionelle Informationen sind Richtwerte. (Es sei denn, Toleranzen sind angegeben).
Carmo ist nicht verantwortlich für Irrtümer und technische Änderungen vorbehalten.
2026-11-24 01:43:30 UTC