03-731 Kunststoff Schraubflansch, 34 mm

34 mm Schraubflanschen mit weicher Bohrung. Für Ultraschall / HF schweißen optimiert



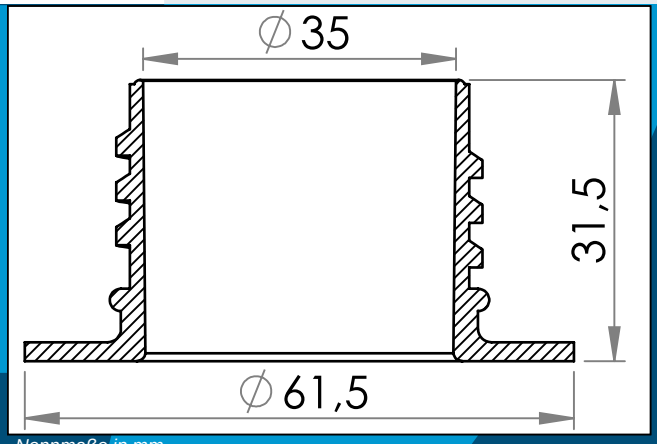

Nennmaße in mm

34 mm Kunststoff Schraubflanschen mit weicher Bohrung. Für Ultraschall / HF schweißen optimiert

Auch als PELD und Carmo's einmalige PVC/PUR erhältlich, die optimale Bindung mit PUR-basierten Materialien und Stoffen sichert.

Materiale:	PELD, PVC, PVC/PUR
Verpackung:	1 x 500
Passt mit	Kunststoffverschluss, 34 mm

Sie interessieren sich für andere Farben oder Materialien? Rufen Sie uns an und fordern Sie ein Angebot !

Carmo A/S, Hoejvangen 19, DK-3060 Espergaerde, Denmark
T: +45 4912 2100, F: +45 4912 2199, E: denmark@carmo.dk
www.carmo.dk

Details https://www.carmo.dk/de/technische-komponenten/kunststoff-verschluesse/schraubflanschen/03-731/
Alle geometrischen Abmessungen und funktionelle Informationen sind Richtwerte. (Es sei denn, Toleranzen sind angegeben).
Carmo ist nicht verantwortlich für Irrtümer und technische Änderungen vorbehalten.
2026-11-26 10:51:02 UTC