03-628 PVC vorversenkter Kunststoff Schraubflansch

HF/Ultraschall-schweißbarer 25 mm versenkter Stutzen. Komplett versenkbar.



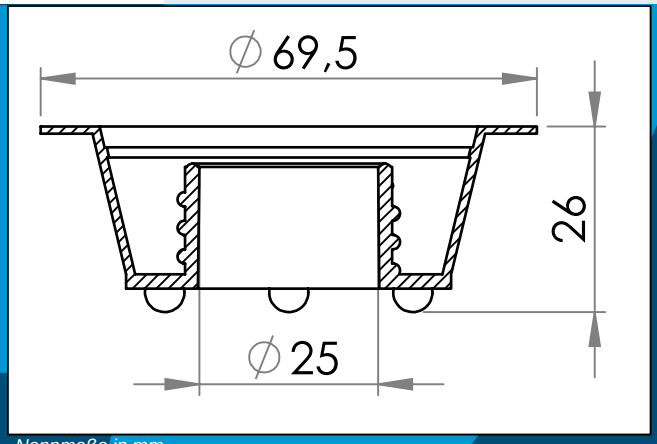

Nennmaße in mm

HF/Ultraschall-schweißbarer 25 mm versenkter Kunststoff Schraubflansch mit Ø25 mm nominale Bohrung. Komplett versenkbar. Für HF Schweißen optimiert

Auch als Carmo's einmalige PVC/PUR erhältlich, mit Beibehaltung der positiven Eigenschaften von PUR, aber bei einem niedrigerem Preis. Sichert außerdem optimale Bindung mit PUR-basierten Materialien.

Materiale:	PVC, PVC/PUR
Verpackung:	48 x 14
Passt mit	Kunststoff Schraubverschluß mit Flugelgriff, 25 mm, PVC Einsatz für 03-628, Kunststoff Schraubkappe, 25 mm, Kunststoff Schraubverschluß, mit Dichtung, 25 mm

Sie interessieren sich für andere Farben oder Materialien? Rufen Sie uns an und fordern Sie ein Angebot !

Carmo A/S, Hoejvangen 19, DK-3060 Espergaerde, Denmark
T: +45 4912 2100, F: +45 4912 2199, E: denmark@carmo.dk
www.carmo.dk

Details https://www.carmo.dk/de/technische-komponenten/kunststoff-verschluesse/schraubflanschen/03-628/
Alle geometrischen Abmessungen und funktionelle Informationen sind Richtwerte. (Es sei denn, Toleranzen sind angegeben).
Carmo ist nicht verantwortlich für Irrtümer und technische Änderungen vorbehalten.
2026-11-26 10:50:52 UTC