# 02-331 PA / Nylon Druckknopf, Oberteil (medium Schließkraft)

Druckknopf-Oberteil für Klickverbindungen mit medium Schließkraft. Kann ohne Werkzeug geöffnet und wiederverwendet werden.



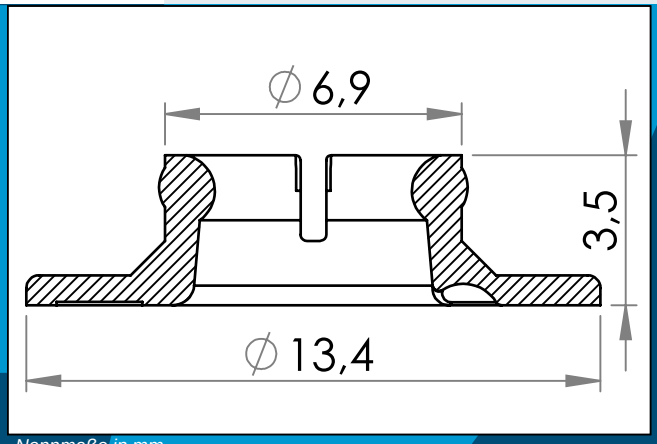


*Nennmaße in mm*

PA / Nylon Druckknopf – Oberteil. Passt zum Unterteil 02-031 und funktioniert als Klickverbindung mit medium Schließkraft. Kann ohne Werkzeug geöffnet und wiederverwendet werden.

| | |
|---|---|
| Materiale: | PA |
| Verpackung: | 2 x 25.000 |
| Passt mit | Kunststoff Druckknopf, Unterteil, PVC-Scheibe für Druckknopf 02-331, 02-431 |

Sie interessieren sich für andere Farben oder Materialien? Rufen Sie uns an und fordern Sie ein Angebot !

Carmo A/S, Hoejvangen 19, DK-3060 Espergaerde, Denmark
T: +45 4912 2100, F: +45 4912 2199, E: denmark@carmo.dk
www.carmo.dk

*Details https://www.carmo.dk/de/technische-komponenten/kunststoffknopfe/druckknoepfe/02-331/*
*Alle geometrischen Abmessungen und funktionelle Informationen sind Richtwerte. (Es sei denn, Toleranzen sind angegeben).*
*Carmo ist nicht verantwortlich für Irrtümer und technische Änderungen vorbehalten.*
*2026-11-24 01:41:38 UTC*