02-118 PVC-Scheibe für Druckknopf 02-331, 02-431

Macht Schweißung von Nylon Druckknöpfe 02-331, 02-431 auf Vinyloberflächen möglich.



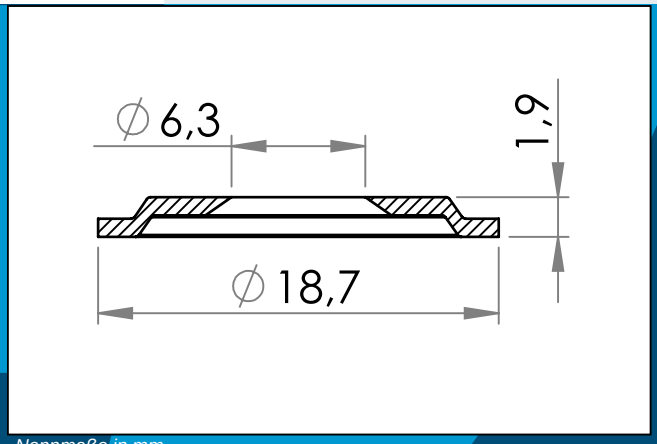

Nennmaße in mm

PVC-Scheibe, die es möglich macht Nylon Druckknöpfe 02-031 und 02-431 auf Vinyloberflächen zu schweißen. Für Hochfrequenzschweißen optimiert.

Verpackung:	2 x 25.000
Passt mit	PA / Nylon Druckknopf, Oberteil (medium Schließkraft), PA Druckknopf, Oberteil (schweres Schließkraft)

Sie interessieren sich für andere Farben oder Materialien? Rufen Sie uns an und fordern Sie ein Angebot !

Carmo A/S, Hoejvangen 19, DK-3060 Espergaerde, Denmark
T: +45 4912 2100, F: +45 4912 2199, E: denmark@carmo.dk
www.carmo.dk

Alle geometrischen Abmessungen und funktionelle Informationen sind Richtwerte. (Es sei denn, Toleranzen sind angegeben).
Carmo ist nicht verantwortlich für Irrtümer und technische Änderungen vorbehalten.