02-117 PVC Scheibe für Druckknopf 02-031

PVC Scheibe für Nylon Druckknopf. Kann mit Hilfe von HF- und Ultraschall auf PVC-Blätter geschweißt werden.



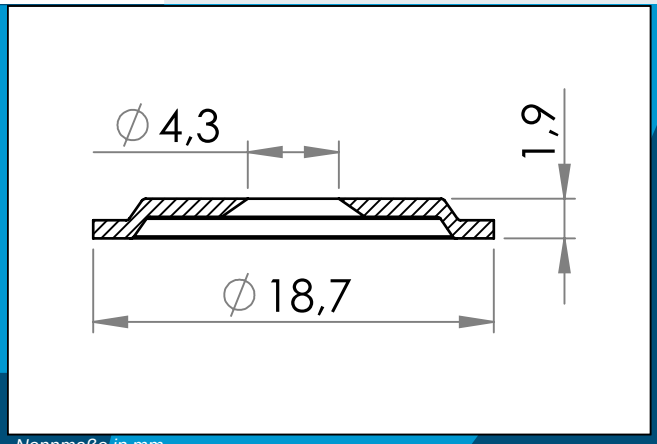

Nennmaße in mm

PVC Scheibe, die es möglich macht Nylon Druckknöpfe 02-031 auf Vinyloberflächen mit Hilfe von Hochfrequenz zu schweißen.

Materiale:	PVC
Verpackung:	2 x 25.000
Passt mit	Kunststoff Druckknopf, Unterteil

Sie interessieren sich für andere Farben oder Materialien? Rufen Sie uns an und fordern Sie ein Angebot !

Carmo A/S, Hoejvangen 19, DK-3060 Espergaerde, Denmark
T: +45 4912 2100, F: +45 4912 2199, E: denmark@carmo.dk
www.carmo.dk

Details https://www.carmo.dk/de/technische-komponenten/kunststoffknopfe/druckknoepfe/02-117/
Alle geometrischen Abmessungen und funktionelle Informationen sind Richtwerte. (Es sei denn, Toleranzen sind angegeben).
Carmo ist nicht verantwortlich für Irrtümer und technische Änderungen vorbehalten.
2026-11-24 05:51:05 UTC