03-634 Plastik gevindflange 1½" (36.4 mm)

Gevindflange i plastik med G1½" gevind (36.4 mm). Til brug i store og mindre containere / beholdere med vand, væske, korn eller pulver



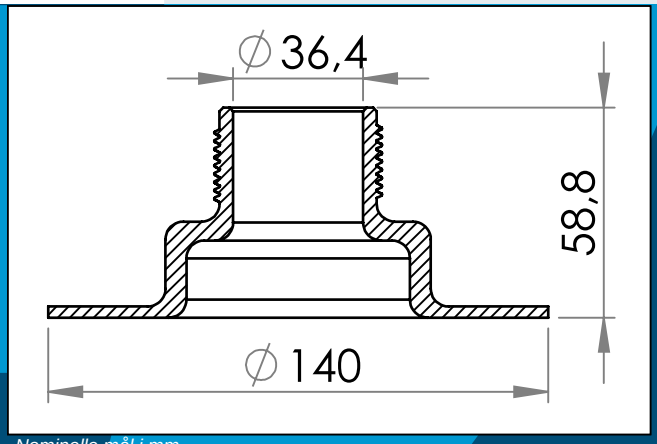

Nominelle mål i mm

Kan bruges sammen med flangen 03-633 for at opnå en størrer stivhed og styrke.

Materiale:	PVC
Std. pakning:	1 x 90
Passer med:	Plastik flange til 03-634, Plastkappe med G1½" rørgevind

Interesseret i andre farver eller materialer? Ring for tilbud...

Carmo A/S, Hoejvangen 19, DK-3060 Espergaerde, Denmark
T: +45 4912 2100, F: +45 4912 2199, E: denmark@carmo.dk
www.carmo.dk

Mere info https://www.carmo.dk/teknisk/skruelaag-flanger/gevindflanger/03-634/

Alle geometriske dimensioner og funktionel information er indikative (medmindre specifikke tolerancer er angivet).
Carmo tager forbehold for trykfejl og tekniske ændringer.
2026-11-26 10:48:49 UTC