03-325 5mm luftventil, modspærre

Luftventil med 5mm indløb og modspærre til oppustelige applikationer.
Optimeret til HF/RF-svejsning.



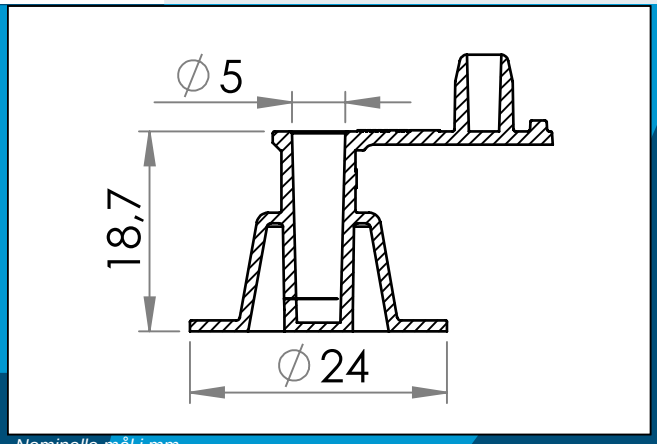

Nominelle mål i mm

HF/RF-svejsbar luftventil til oppustelige applikationer.
Ventilen har 5 mm indløb, fast prop og modspærre funktion.
Efter oppustning kan ventilen trykkes ned, så den flugter med det materiale, ventilen svejses fast til.

Modspærren forhindrer luften i at tømmes ud selvom ventilens prop åbnes. Modspærren åbnes let, ved at presse på ventilens sider.
Ventilerne til oppustelige applikationer er optimeret til HF/RF-svejsning.

Afhængig af svejseudstyr, HF generator og tykkelsen på materialet, kan svejsetider på 1,5 - 2 sekunder forventes.
Kan også monteres med Carmo's PVC lim ved mindre produktioner, prototyper, eller reperationer.
Kan også fås i Carmo's unikke PVC/PUR materiale, der sikrer uovertruffen vedhæftning ved svejsning og mantage på PUR baserede folier.

Dette produkt afløser	03-163,03-955
Materiale:	PVC, PVC/PUR
Std. pakning:	1 x 7.000
Relaterede produkter:	03-327, 03-329, 03-305, 03-474, 03-601

Interesseret i andre farver eller materialer? Ring for tilbud...

Carmo A/S, Hoejvangen 19, DK-3060 Espergaerde, Denmark
T: +45 4912 2100, F: +45 4912 2199, E: denmark@carmo.dk
www.carmo.dk

Mere info https://www.carmo.dk/teknisk/ventiler/luft-ventiler/03-325/

Alle geometriske dimensioner og funktionel information er indikative (medmindre specifikke tolerancer er angivet).
Carmo tager forbehold for trykfejl og tekniske ændringer.
2026-11-25 06:28:52 UTC