03-307 7mm luftventil med frit flow

Luftventil med frit flow og 7mm indløb til oppustelige applikationer.
Optimeret til HF/RF-svejsning. Erstatter 03-612.



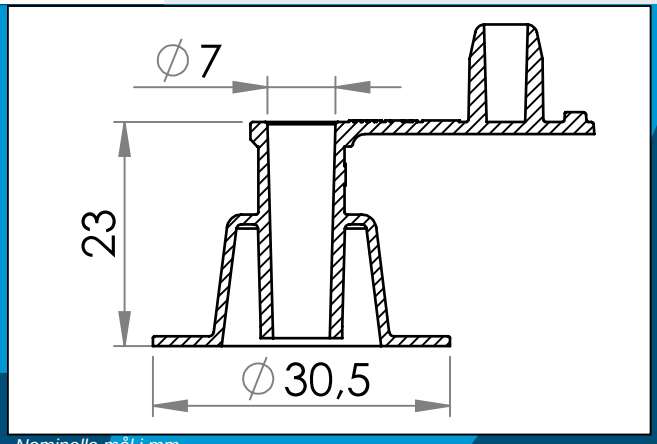

Nominelle mål i mm

HF/RF-svejsbar luftventil til oppustelige applikationer. Efter oppustning kan ventilen trykkes ned, så den flugter med det materiale, ventilen svejses fast til.

Ventilerne til oppustelige applikationer er optimeret til HF/RF-svejsning.

Afhængig af svejseudstyr, HF generator og tykkelsen på materialet, kan svejsetider på 1,5 - 2 sekunder forventes.
Kan også monteres med Carmo's PVC lim ved mindre produktioner, prototyper, eller reperationer.
Kan også fås i Carmo's unikke PVC/PUR materiale, der sikrer uovertruffen vedhæftning ved svejsning og mantage på PUR baserede folier.

Dette produkt afløser	03-112,03-612
Materiale:	PVC, PVC/PUR
Std. pakning:	1 x 4.000
Relaterede produkter:	03-305, 03-309, 03-327, 03-474, 03-601

Interesseret i andre farver eller materialer? Ring for tilbud...

Carmo A/S, Hoejvangen 19, DK-3060 Espergaerde, Denmark
T: +45 4912 2100, F: +45 4912 2199, E: denmark@carmo.dk
www.carmo.dk

Mere info https://www.carmo.dk/teknisk/ventiler/luft-ventiler/03-307/

Alle geometriske dimensioner og funktionel information er indikative (medmindre specifikke tolerancer er angivet).
Carmo tager forbehold for trykfejl og tekniske ændringer.
2026-11-22 23:59:50 UTC