03-284 ABS plastik Vakuum Ventil med G 3/4" gevind

ABS vakuum ventil med G 3/4" rørgevind. Lavprofil ventil, stabil og sikker. Let at åbne og lukke.



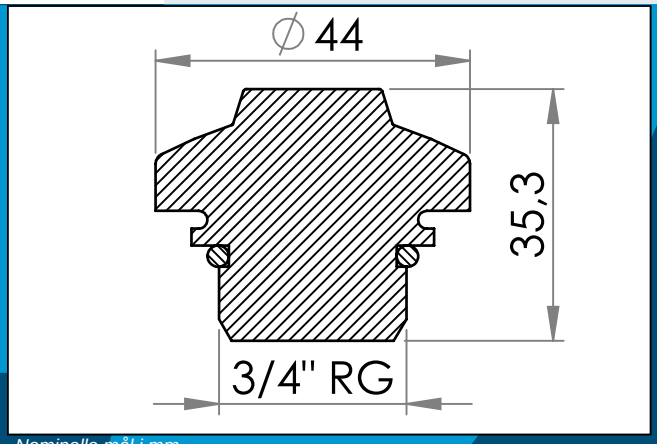

Nominelle mål i mm

ABS vakuum ventil der passer til svejseflangen 03-601 og dermed kan monteres og bruges i et væld af anvendelser og produkter. 03-284 har et simpelt og dermed robust design og passer til alle kendte adaptorer. Dermed er ventil utrolig versatil.

Carmo's modulære ventil program er opbygget omkring en fælles svejseflange, der er designet til HF eller ultralydssvejsning.
Denne flange har en standard 3/4" gevind sokkel, hvori flere funktionelle ventiler kan monteres:

- Påfyldningsventil / oppustningsventil
- Vakuum ventil (denne ventil)
- Overtryksventil

Dette produkt afløser	03-274
Materiale:	ABS+Rubber
Std. pakning:	500
Passer med:	Nylon Pumpeadaptor til Vakuum ventil, Gevindflange G3/4", Beskyttelseshætte med strop , Holdering til ventiler
Relaterede produkter:	03-601, 03-374, 03-474, 03-307

Interesseret i andre farver eller materialer? Ring for tilbud...

Carmo A/S, Hoejvangen 19, DK-3060 Espergaerde, Denmark
T: +45 4912 2100, F: +45 4912 2199, E: denmark@carmo.dk
www.carmo.dk

Mere info https://www.carmo.dk/teknisk/ventiler/vakuumventil/03-284/

Alle geometriske dimensioner og funktionel information er indikative (medmindre specifikke tolerancer er angivet).
Carmo tager forbehold for trykfejl og tekniske ændringer.
2026-11-26 18:38:02 UTC